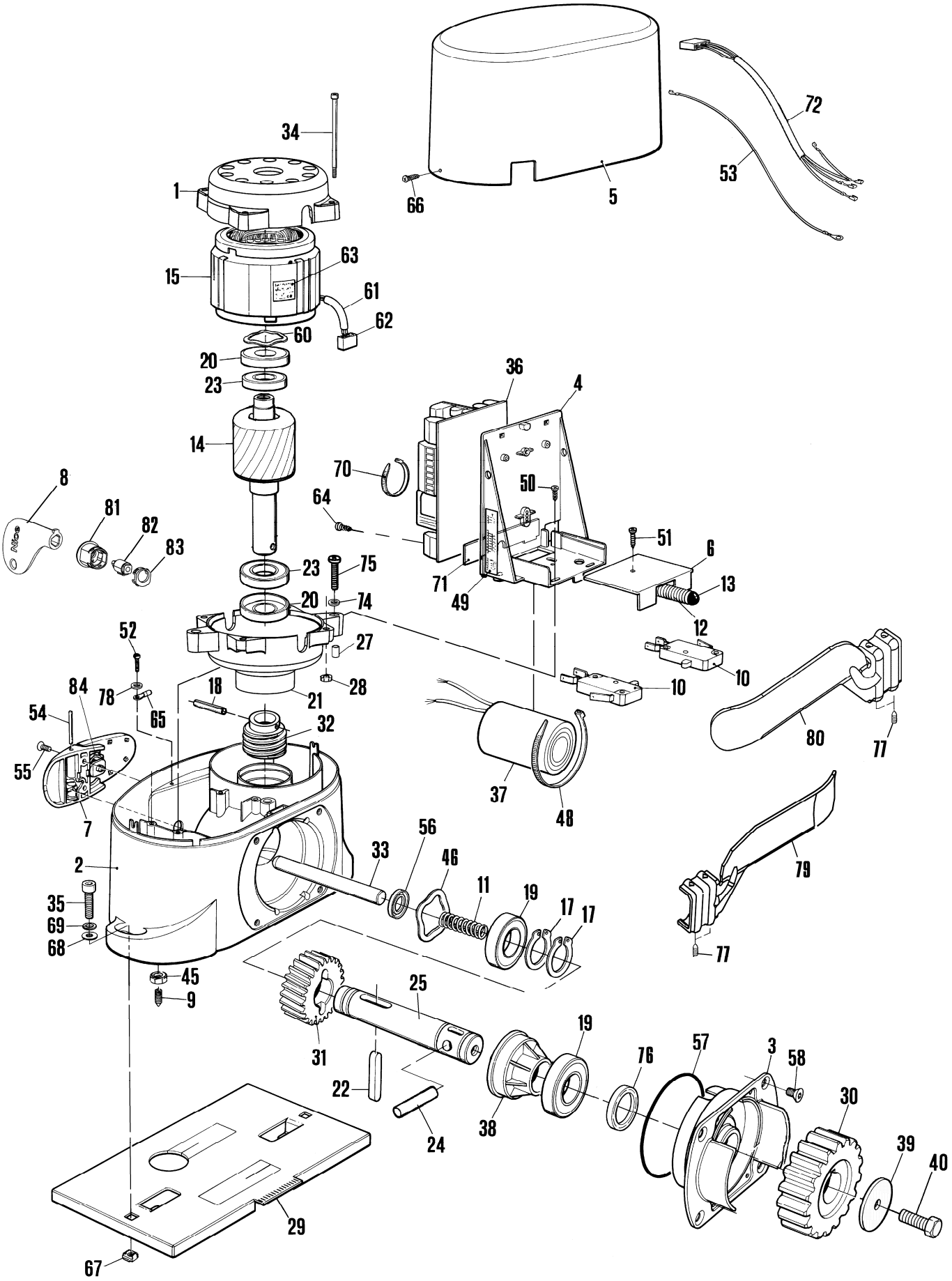
34
1
15
63
61
62
60
20
23
14
8
81
82
83
23
75
20
74
52
78
65
84
54
55
7
18
21
32
27
28
2
35
69
68
45
9
67
29
31
25
22
24
38
19
76
57
3
58
30
39
40
56
33
46
11
19
17
17
36
4
70
64
50
51
6
13
12
71
49
10
10
37
48
72
53
5
66
80
77
79
77